ナット形式　BTIR2005R

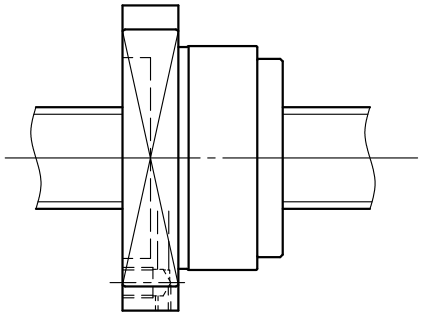

ナット方向　反対

・ボールねじ仕様
リード　　：5.000
BCD　　：20.5
軸方向すきま：0.05以下
等級・精度　：Ct10
球径　　：3.175
基本定格荷重
動定格Ca　：5930N
静定格Coa：12390N

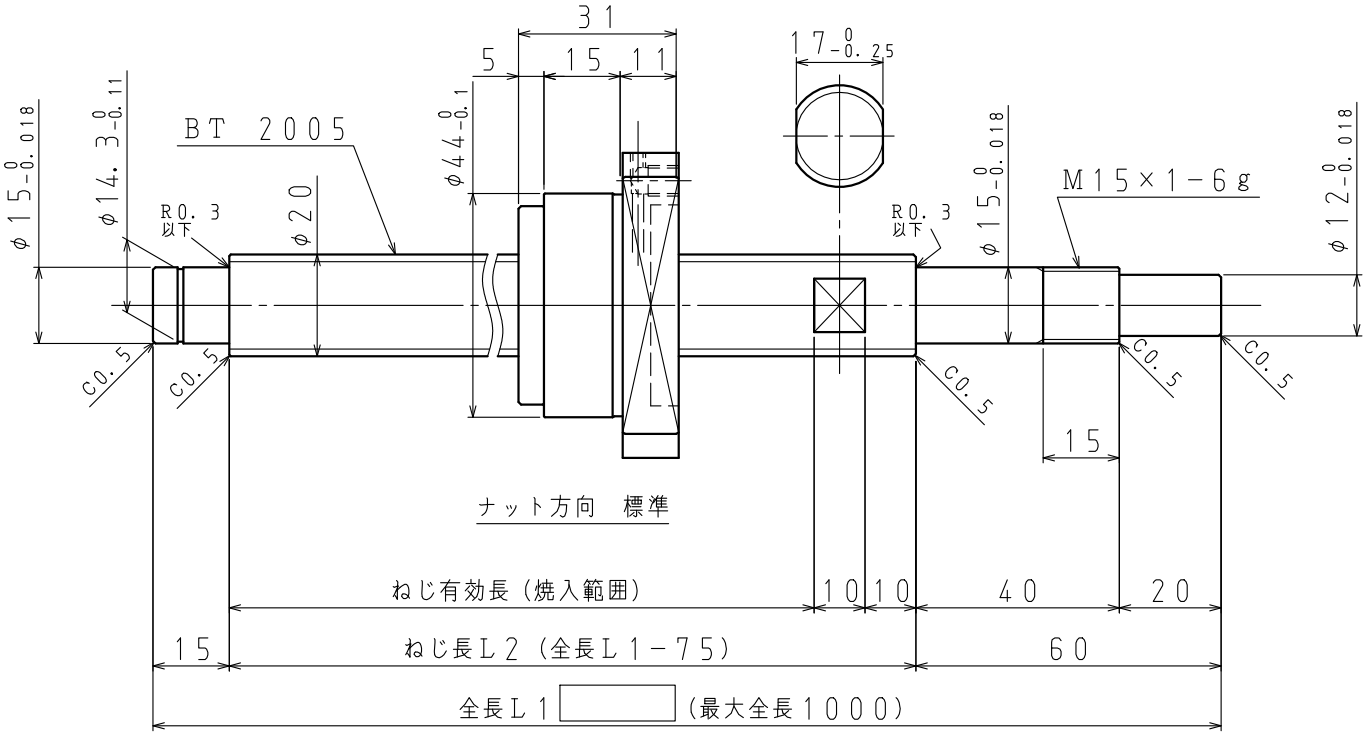

ナット方向　標準

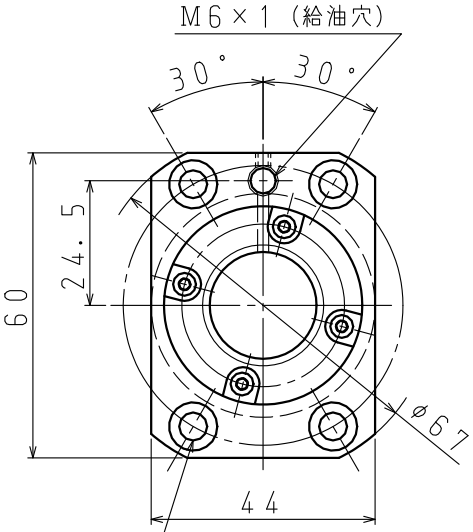

株式会社 第一測範製作所
DAI-ICHI SOKUHAN WORKS CO.