ナット形式　BTIR2010R

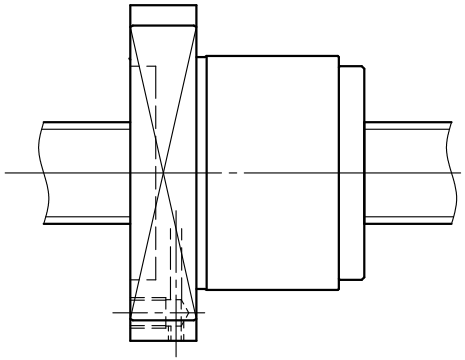

ナット方向　標準

・ボールねじ仕様

リード	：10.000
BCD	：21.0
軸方向すきま	：0.05以下
等級・精度	：Ct10
球径	：3.175
基本定格荷重	
動定格Ca	：7710N
静定格Coa	：14990N

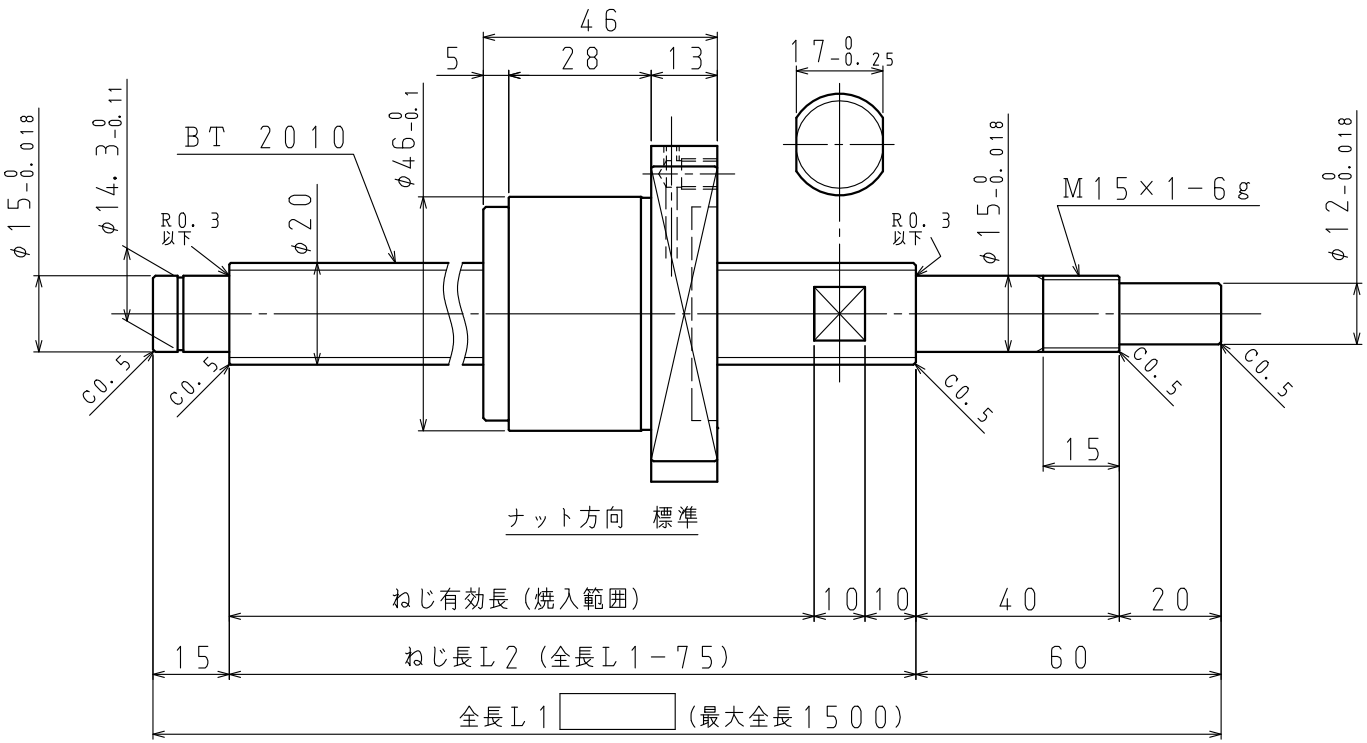

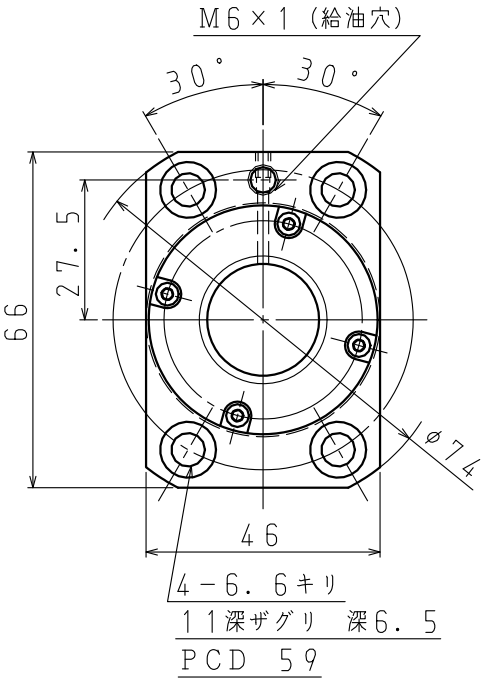

ISSOKU　株式会社 第一測範製作所
DAI-ICHI SOKUHAN WORKS CO.