ナット形式　BTK1202D

・ボールねじ仕様
リード　　：2.000
BCD　　：12.3
軸方向すきま：0.02以下
等級・精度　：Ct7
球径　　：1.200
基本定格荷重
動定格Ca　：1215N
静定格Coa：2810N

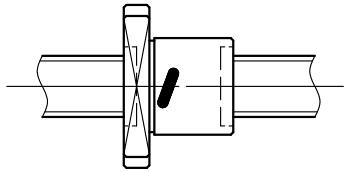

ナット方向　反対

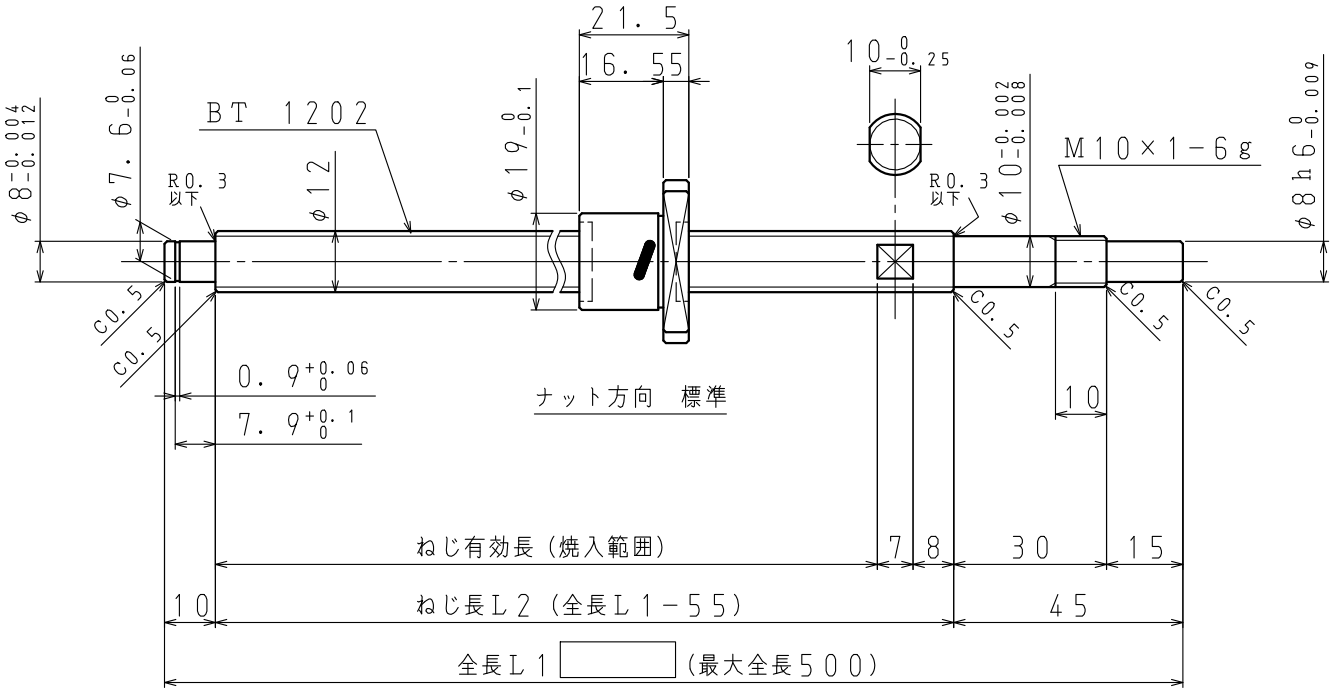

ナット方向　標準

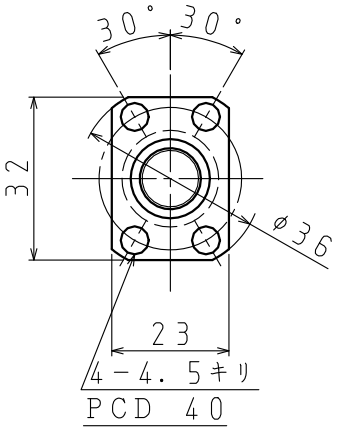

ISSOKU 株式会社 第一測範製作所
DAI-ICHI SOKUHAN WORKS CO.